HPT-D25 raklapemelő 2500 kg
HASZNÁLATI UTASÍTÁS – CE minősítés



Kezelési és balesetmegelőzési javaslatok

A raklapemelői szerkezete széles körben használhatók. A raklapemelők alapvetően olyan terhek emelésére és leengedésére használhatók, amelyek egyenletesen oszlanak el a teljes rakodófelületen, például euro-raklapokon, kétutas raklapokon vagy kerekes szállítóládában.

A raklapemelők tipikus alkalmazása:
alkatrészek tárolása megmunkáló gépek mellett, elektromos szekrények szerelése, alkatrészek mozgatása az autóiparban stb.

Ezek a berendezések lehetőséget nyújtanak a rakodófelületek, valamint a rakományok mozgatására. A nagyobb termelékenység mellett egyszerűbbé válik a feladat, és jobb ergonómiai feltételek biztosíthatók a gépek kezelői számára. A mozgatás során a rakomány hordozóeszköze (raklap, konténer, kerekes szállítóláda stb.) és maga a rakomány is leeshet a berendezésről, ami a közelben tartózkodók sérüléséhez vagy a rakomány megrongálódásához vezethet. Ezért nagyon fontos, hogy a raklapemelőt úgy állítsák be, hogy a mozgatás közben senki se sérülhessen meg. Elengedhetetlen, hogy a mozgatást úgy hajtsák végre, hogy a rakomány rögzítve legyen, és olyan eszközt használjanak, amely megfelel az adott rakománynak. Általános tartozék a zsugorfólia, amellyel megakadályozható, hogy a rakomány a raklap mozgatása közben arról ledőljön.

A raklapemelők és a billentő szerkezetek sík, szilárd felületen vagy padozaton használhatók.

A padozatnak elég erősnek kell lennie, hogy elviselje a raklapemelő szerkezet és a teher okozta terhelést. Javasoljuk, hogy a helyhez kötötten működtetni kívánt.

HPT-D25 raklapemelő 2500 kg
HASZNÁLATI UTASÍTÁS – CE minősítés

A normál raklapemelő-modellekre vonatkozó műszaki adatok

Megjegyzés! A maximális teherbírás a teljes rakodófelületen egyenletesen eloszló teherre vonatkozik.

Az SS–EN 1570 szabvány szerint az alapvető követelmények a következők:

- **A névleges teher (maximális teher) 100 %-a egyenlegesen oszlik el a teljes rakodófelületen.**
- **vagy a névleges teher (maximális teher) 50 %-a egyenlegesen oszlik el a rakodófelület fele hosszán.**
- **vagy a névleges teher (maximális teher) 33 %-a egyenlegesen oszlik el a rakodófelület fele szélességén.**

Fő technikai adatok

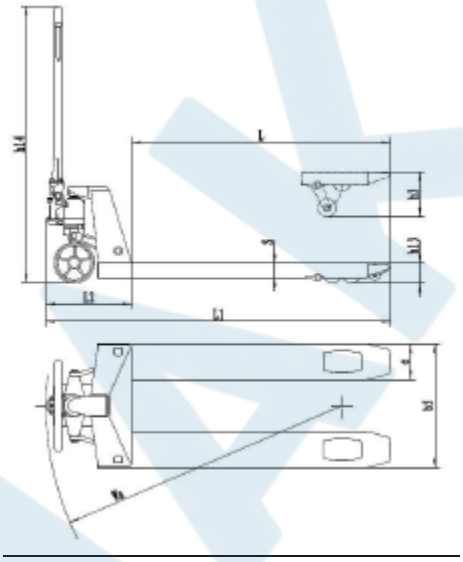

típus	kapacitás (kg)	emelővilla (mm)	emelési magasság (mm)	min magasság (mm)	max. magasság (mm)
HPT-D25 (HM)	2500	1220x550	115	83	198
HPT-DF25	2500	1000x520	115	85	200
DF25-AC-LOW	1500	1150x540	114	51	165
DF25-ACS	2000	1000x520	115	85	200
HP-ESR20	2000	1150x572	115	85	200
SFH1016	1000	1150x740	1515	85	1600

GENIUS TOOLS
Kizárólagos importőr Magyarországon és Romániában

HPT-D25 raklapemelő 2500 kg
HASZNÁLATI UTASÍTÁS – CE minősítés

Fő alkatrész lista

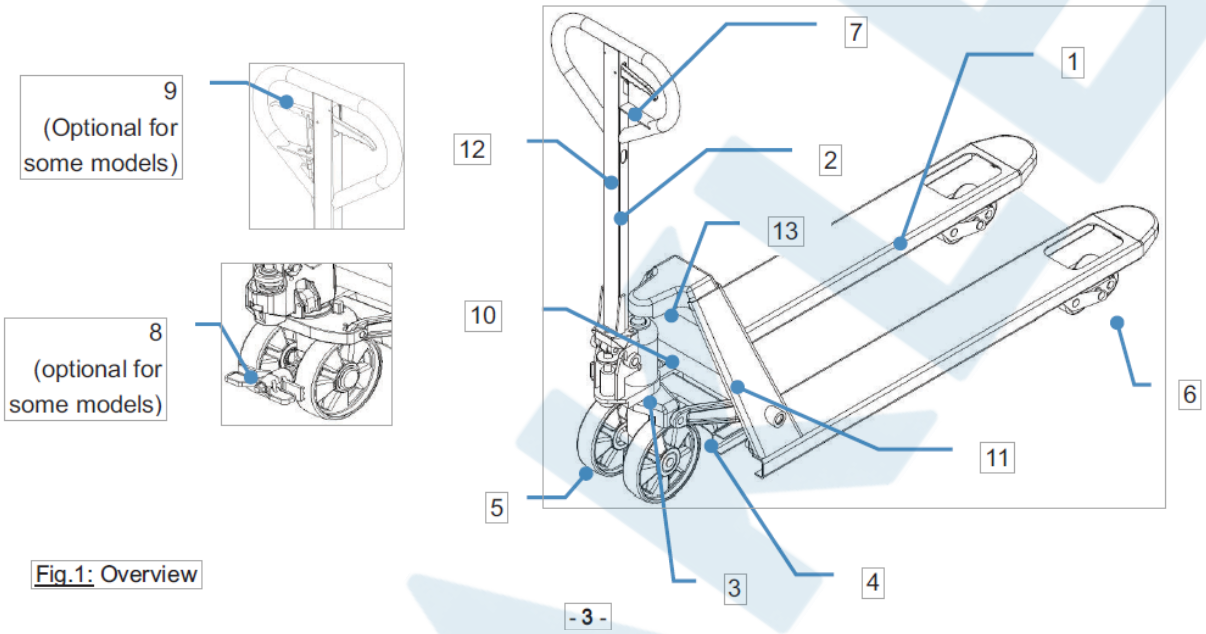

Fig.1: Overview

1 Alváz
2 Vezérlőkar
3 Hidraulikus szivattyú
4 Emelőszerkezet
5 Kormány (első) kerekek
6 Teherkerekek (egyszeres/tandem)
7 Kar
8 Parkoló-/lábfék (opcionális bizonyos termékeknél)
9 Progresszív rögzítő- és menetfék, kar dobfékkel (opcionális bizonyos termékeknél)
10 Azonosító tábla (azonosító tábla)
11 Céglogó és/vagy kapacitásmatrica
12 Emelési funkcióra vonatkozó utasítás matrica
13 Maximális kapacitásmatrica

ADATTÁBLA MAGYARÁZAT

1 Megnevezés, típus
2 Sorozatszám
3 Névleges kapacitás
4 Végül a cég logója
5 A gyártó neve és címe
6 Nettó tömeg
7 Gyártási dátum
8 opció, kerékkombináció, villahossz, villák feletti szélesség

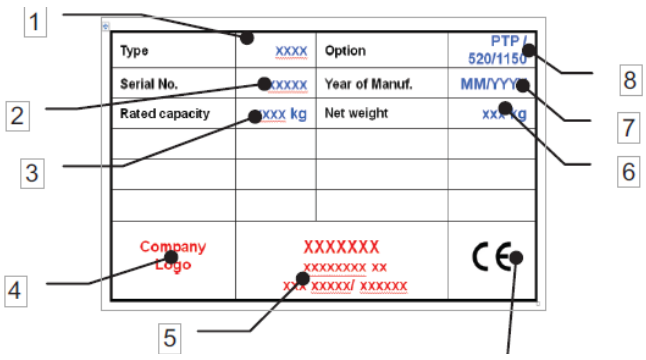

GENIUS TOOLS
Kizárólagos importőr Magyarországon és Romániában

HPT-D25 raklapemelő 2500 kg
HASZNÁLATI UTASÍTÁS – CE minősítés

Karbantartás

NAPI VIZSGÁLAT

Ez a fejezet a váltás előtti ellenőrzéseket írja le a targonca üzembe helyezése előtt. A napi ellenőrzés hatékonyan azonosítja a targonca meghibásodását vagy hibáját, és maximalizálja az élettartamot. Használat előtt ellenőrizze a targoncát a következő pontokon. Vegye le a rakományt a targoncáról, és engedje le a villákat a legalacsonyabb helyzetbe.

Ne használja a targoncát, ha bármilyen meghibásodást vagy hibát észlel.

- Szemrevételezéssel ellenőrizze a karok, villák vagy bármely más alkatrész szerkezeti deformációját vagy repedéseit; és szokatlan zaj vagy az emelőszerkezet beszorulása.
- Ellenőrizze, hogy nincs-e olajszivárgás.
- Ellenőrizze az emelőszerkezet függőleges kúszását.
- Ellenőrizze a kerekek egyenletes mozgását.
- Ellenőrizze, hogy nincsenek-e részecskék vagy sérülések a kerekeken.
- Ellenőrizze, hogy minden csavar és anya jól meg van-e húzva.
- Ha van, ellenőrizze a féket.
- Ellenőrizze, hogy minden címke a helyén van-e.

Általános ellenőrzés

- Ezen a targoncán csak képzett és betanított személyzet végezhet szervizelést.
- A targonca szervizelése előtt vegye le a terhet, és engedje le a villákat a legalacsonyabb helyzetbe.
- Teljesen rögzítse a raklapemelőt, mielőtt olyan alkatrészeken dolgozna, amelyek becsíphetik az ujjakat vagy a kezeket, ha a mozgás megengedett.
- Használjon jóváhagyott és a kereskedőtől kiadott eredeti alkatrészeket.
- Vegye figyelembe, hogy a hidraulikafolyadék olajszivárgása meghibásodásokat és baleseteket okozhat.
- A nyomásszelep beállítását csak képzett szerviztechnikusok végezhetik.
- Az olyan hulladékanyagokat, mint az olaj, a használt akkumulátorok vagy egyéb hulladékok, valószínűleg a nemzeti előírásoknak megfelelően ártalmatlanítani és újrahasznosítani kell, és szükség esetén újrahasznosító céghez kell vinni.
- Az összes persely és csapágy gyárilag kenve lett. Élettartamuk meghosszabbítása érdekében rendszeres karbantartás javasolt. Használja az alkalmazásnak megfelelő zsírt, és 6 havonta kenje meg az egyes zsírszerelvényeket.
- A zord környezet gyakoribb karbantartást igényelhet.
- Fél évente ellenőrizze az olajszintet.
- Ha levegő kerül a hidraulika rendszerbe, légteleníteni kell, mert nem emel megfelelő mértékben. Állítsa a fült leeresztő üzemmódba és pumpáljon a karral néhány alkalommal.
- Minden használat előtt szemrevételezze az eszközt!

HPT-D25 raklapemelő 2500 kg
HASZNÁLATI UTASÍTÁS – CE minősítés

- Havonta olajozza a mozgó alkatrészeket!
- Leeresztett villákkal tárolja az eszközt!
- Ne terhelje túl az emelőt!
- Csak szilárd, vízszintes, akadálymentes felületen használja!

Kezelés

Helyes súlyelosztás:

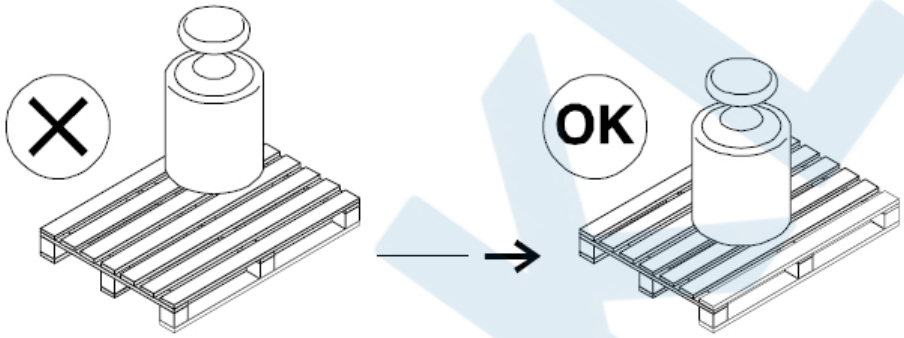

HELYTELEN ÜZEMELTETÉS:

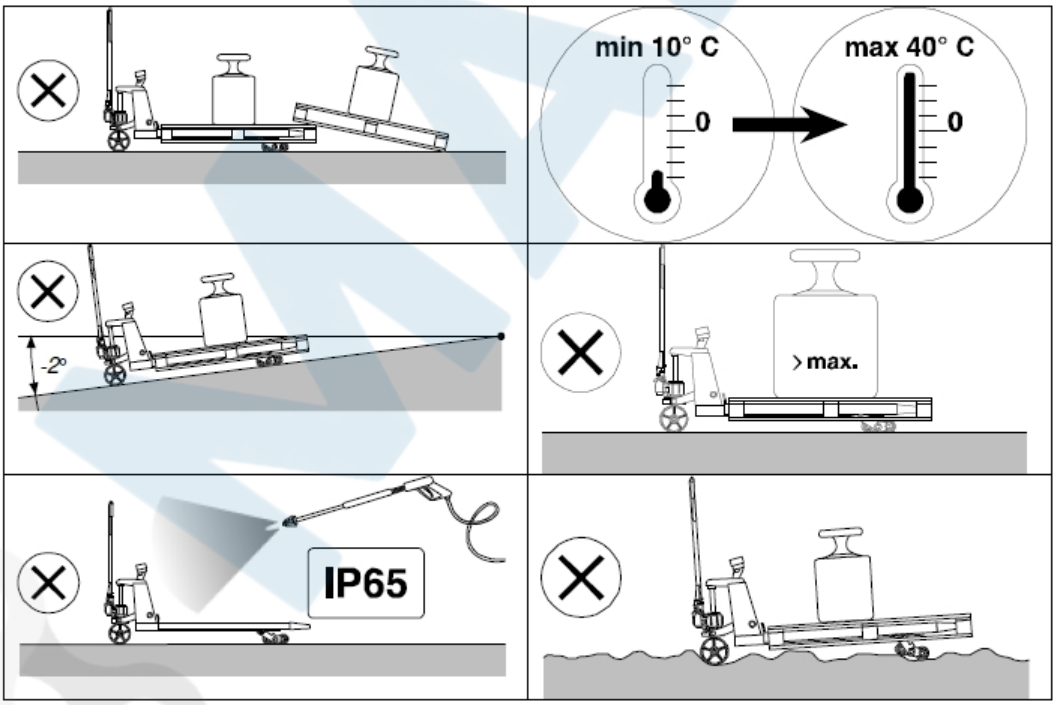

HPT-D25 raklapemelő 2500 kg
HASZNÁLATI UTASÍTÁS – CE minősítés

EK MEGFELELŐSÉGI NYILATKOZAT

Modell: HPT-D25 (HPT25)

Megnevezés: kézi raklapemelő

Maximális terhelhetőség: 2500 kg

Minősítés száma: 0P221115.MVCC95

Minősítést végző szervezet: Ente Certificazione Macchine Srl

A termék megfelel a 2006/42/EK gépi direktíva

EN ISO 3691-5:2015+A1:2020 Gyalogkíséretű targoncák biztonsági követelmények és igazolásuk

EN 16307-5:2013 Gyalogkíséretű ipari targoncák biztonsági követelmények és igazolásuk

EN ISO 12100:2010 Gépek biztonsága. A kialakítás általános elvei. Kockázatfelmérés és kockázatcsökkentés

standardjainak

HPT-D25 raklapemelő 2500 kg
HASZNÁLATI UTASÍTÁS – CE minősítés

Declaration according to 2006/42/EC

MICROLIFT VIETNAM COMPANY LIMITED
No 6 Sai Dong New Urban Areas, Phuc Dong Ward, Long Bien District, Ha Noi City, Vietnam

We herewith declare

that the following machine complies with the appropriate basic safety and health requirements of the EC Directive based on its design and type, as originally shipped by us.

In case of alteration of the machine, not agreed upon by us, this declaration will lose its validity.

Machine Description: Hand pallet truck

Machine Type: **HPT25 (HPT-D25)**

The signatory hereby certifies that the specified hand powered industrial truck conforms to the EU Directive 2006/42/EC (Machine Directive) and 2004/108/EEC (Electro-Magnetic Compatibility, EMC). The signatory is individually authorized to compile technical documentation and declare that the following standards, including the normative procedures contained therein, have been applied: ISO/ TS 3691-1, ISO/ TS 3691-7

Authorized Signature/Date:

MICROLIFT VIETNAM CO., LTD
CÔNG TY TNHH MICROLIFT VIETNAM
GIÁM ĐỐC
Nguyễn Thị Thiều

February 4th, 2023

GENIUS TOOLS
Kizárólagos importőr Magyarországon és Romániában

HPT-D25 raklapemelő 2500 kg
HASZNÁLATI UTASÍTÁS – CE minősítés

Nyilatkozat a 2006/42/EC alapján

MICROLIFT VIETNAM COMPANY LIMITED
No 6 Sai Dong New Urban Areas, Phuc Dong Ward, Long Bien District, Ha Noi City, Vietnam

Ezúton kijelentjük,

hogy az alábbi gép az általunk forgalomba hozott kivitele és típusa alapján megfelel az EK irányelv megfelelő alapvető biztonsági és egészségvédelmi követelményeinek.

A gépen általunk nem egyeztetett változás esetén ez a nyilatkozat érvényét veszti.

A gép megnevezése: kézi raklapemelő

Típus: **HPT25 (HPT-D25)**

Az aláíró ezennel igazolja, hogy a megdott kézi meghajtású ipari targonca megfelel a 2006/42/EK EK-irányelveknek (Gépirányelv). Az aláíró egyénileg jogosult a műszaki dokumentáció összeállítására, és kijelenti hogy a következő szabványokat alkalmazza, beleértve az abban foglalt normativ eljárásokat:
EN ISO 3691-5:2015, ISO/ TS 3691-7:2011

Felhatalmazott aláírás / Dátum:

MICROLIFT VIETNAM CO., LTD
CÔNG TY TNHH MICROLIFT VIETNAM
GIÁM ĐỐC
Nguyễn Thị Thiều

February 4th, 2023

Forgalmazói és termékbiztonsági adatok

Product safety information (EU 2023/988)

Termék

Megnevezés: Hidraulikus raklapemelő, 2.5t
Cikkszám: HPT-D25
CE-jelölés: a termék CE-jelöléssel rendelkezik.

Gyártó / Manufacturer

Márka, gyártó: Noblelift
Szállító: ZHEJIANG NOBLELIFT EQUIPMENT LTD
Cím: 58 Jingyi Road Econ.Develop.Zone, 1 ZHEJIANG CHINA

Forgalmazó, importőr az Európai Unióban / Importer, distributor

MAKLER Technika gép és Alkatrészellátó Kft.
Cím: 2462 Martonvásár, Hunyadi u. 75., Magyarország
Telefon: +36 22 460 621 · E-mail: makler@makler.hu
Web: www.makler.hu

A terméket csak a használati utasítás szerint használja. Kérdés, panasz vagy biztonsági észrevétel esetén forduljon a forgalmazóhoz a fenti elérhetőségeken.