

HOMOKFÚVÓ

XH-Z2010 (XH-RA20)

HASZNÁLATI UTASÍTÁS

GENIUS TOOLS
Kizárólagos importőr Magyarországon és Romániában

1. Általános

A kompresszor által termelt légnyomás, fújja a csiszolóport (például homok) a homokszóró tartályából, hogy a munkadarabot megfelelően feldolgozhassuk. Alkalmas fémek rozsda és festék mentesítésére, illetve fa festékmentesítésére. A homokszórót az egyszerű szerkezete, a működési flexibiltása és felhasználóbarát előnyei jellemzik.

1.Fő technikai paraméterek

Modell: XH-Z2010 XH-RA20
Tartály űrtartalom: 44 Liter
Tervezett mximális nyomás: 8,6 bar
Üzemi nyomás: 6bar-8bar
Tesztelt maximális nyomás: 12,5bar
Tervezett üzemi hőmérséklet： -5 ºC -60 ºC
Levegő szállítás (fogyasztás): 170-700 liter/perc
Tömlő hossz: 3 méter
Túlnyomás szabályozó szelep határértéke: 8,6bar
Minimális engedési sebessége a túlnyomás szabályozó szelepnek: 33,93kg/óra
Nettó súly: 23kg

A termék megfelel a Gépi megfelelőségi direktíva 97/23/EK előírásoknak és a 2009/105/EK irányelveknek.
Jelen EK nyilatkozatot a Makler Kft, mint a gyártó hivatalos megbízottja, a gyártó által kiadott nyilatkozat és minősítés alapján állítja ki!

2.Fő jellemzők

1. Fokozatmentes homok-levegő keverés
2. Kényelmes és egyszerű működtetés
3. Vegyszer mentes használat

3.Működtetés

FIGYELEM! MINDIG MEGFELELŐ VÉDŐÖLTÖZETET VISELJEN A BERENDEZÉS HASZNÁLATA KÖZBEN!

Csiszolópor feltöltése

1. Szelepek elzárása! Minden szelep (14, 18, 18A, 34) legyen elzárt állapotban (a szelep karja merőlegesen álljon a szelep irányára)
2. Győződjön meg arról, hogy nincs túlnyomás a tartályban (a nyomásmérő “0”-t mutat). Amennyiben nyomás alatt van a tartály, a “Tartály nyomásmentesítése” címszó alatti lépéseket kövesse!



3. Ha a tartályt nyomásmentesítettük, vegye le a beöntősapkát (01)! FIGYELEM! CSAK NYOMÁSMENTESÍTÉS UTÁN CSAVARJA LE A BEÖNTŐSAPKÁT!
4. Csavarja vissza a beöntősapkát

Tartály nyomásmentesítése

1. Szelepek elzárása! Minden szelep (14, 18, 18A, 34) legyen elzárt állapotban (a szelep karja merőlegesen álljon a szelep irányára)
2. Csatlakoztassa le a levegőszelepről (14) a kompresszort, mert ezen az ágon távozik a túlnyomás a tartályból!
3. Nyissa meg a homok adagoló szelepet (18A), majd lassan nyissa meg a levegőszelepet (18). Így a teljes rendszerből távozik a túlnyomás

Tartály nyomás alá helyezése és üzemeltetés

1. Szelepek elzárása! Minden szelep (14, 18, 18A, 34) legyen elzárt állapotban (a szelep karja merőlegesen álljon a szelep irányára)
2. Csatlakoztassa a levegőt (kompresszort) a rendszerre a levegőgyorscsatlakozón (15)
3. Nyissa meg a szelepeket a következő sorrendben
    a. Levegőszelep (14)
    b. folytószelep (18)

Így a rendszert nyomás alá helyeztük és használatra kész

4. Nyissa meg az elzáró szelepet (34), ezzel megnyitja a levegő útját a fúvókákon keresztül. FIGYELEM! Az elzáró szelepet ne használja fojtásra! Az elzáró szelep vagy nyitott vagy zárt állapotban lehet, mert a fojtás miatt a szelep nagyon gyorsan kophat!
5. Fokozatosan nyissa meg a homok adagoló szelepet, amíg el nem éri a kívánt szórásképet!

Munkavégzés utáni lépések

Miután befejezte a homokszórást, a következő lépésekkel helyezze üzemen kívül a rendszert:

1. Zárja el az elzáró szelepet (34)
2. Zárja el a levegő szelepet (14)
3. Zárja el a homok adagoló szelepet (18A)
4. Csatlakoztassa LE a levegőt (15) a berendezésről
5. Lassan nyissa meg a levegő szelepet, amíg a túlnyomás távozik a rendszerből (a nyomásmérő “0”-t mutat)
6. Zárja el a levegő szelepet (14) és a fojtó szelepet (18)



4. Robbantott ábra, alkatrészek

Robbantott ábra

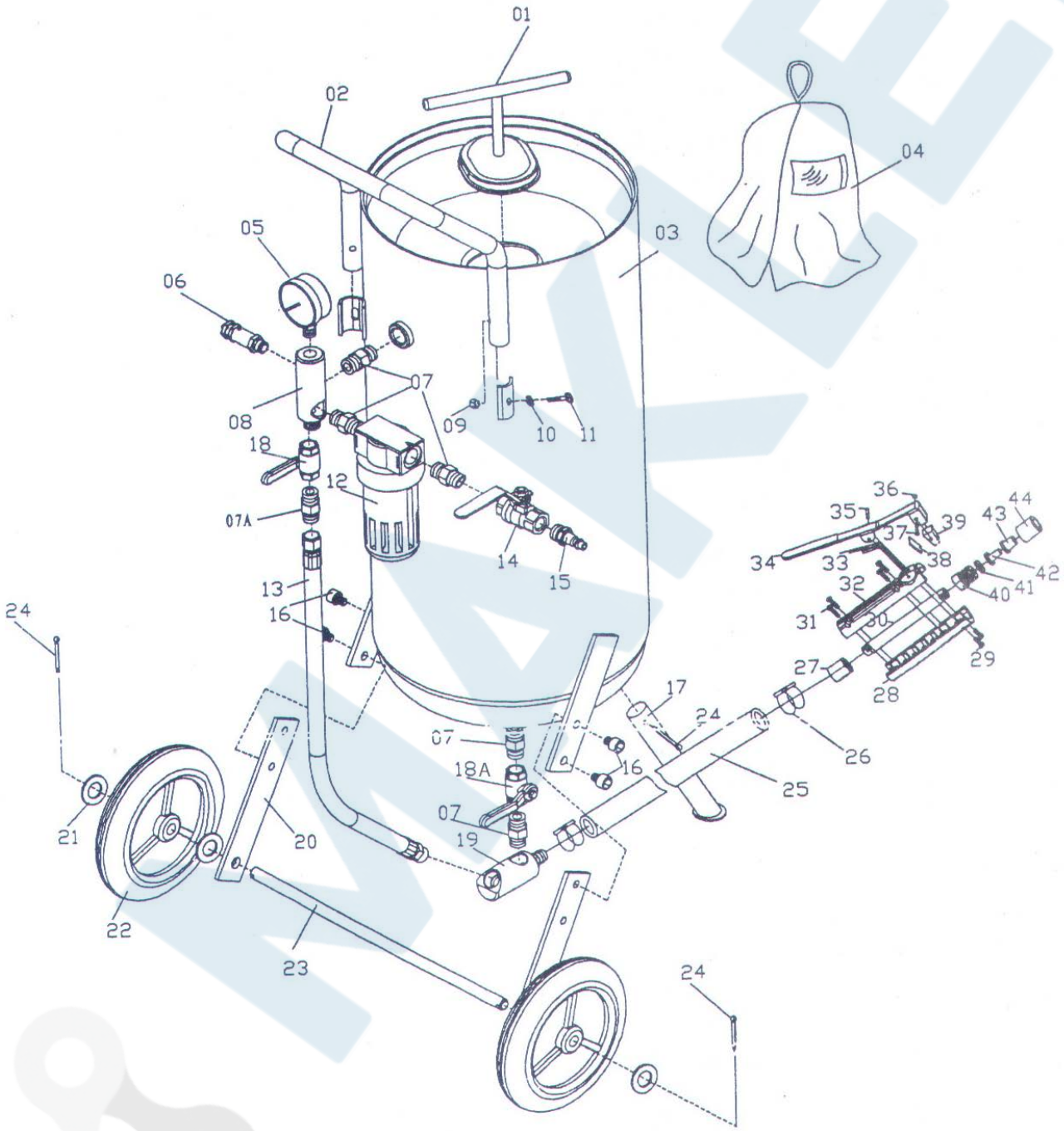

GENIUS TOOLS
Kizárólagos importőr Magyarországon és Romániában

Alkatrészek

alkatrész szám	leírás	darab	alkatrész szám	leírás	darab
1	záró tömítés	1	23	tengely	1
2	mozgató kar	1	24	sasszeg	3
3	tartály	1	25	homok tömlő	1
4	fejvédő álarc	1	26	fogó	2
5	nyomásmérő	1	27	bevitel csatlakozó	1
6	biztonságos szelep	1	28	markolat	1
7	mellbimbó csatlakozó	5	29	csavar st4.2x16	4
7A	mellbimbó csatlakozó	1	30	fém cső	1
8	szívócső	1	31	csavar st4.2x12	1
9	hatlapú anyával (M6)	2	32	test felső	1
10	mosó	2	33	tavasz	1
11	pan csavar	2	34	be / ki vezérlő kar	1
12	szifon szűrő	1	35	rugós csap	1
13	levegő tömlő	1	36	anya M3	1
14	sárgaréz levegő szelep 3/8 "	1	37	csavar M3x25	1
15	levegő gyorscsatlakozó	1	38	kemény fémlapka	1
16	csavar (M8x10)	4	39	gumigyűrű	1
17	láb	1	40	adapter	1
18	folytószelep	1	41	tömítés	1
18A	acél homok adagoló szelep 3/8 "	1	42	kerámia fúvóka	1
19	levegő keverő	1	43	gumi adapter	1
20	tengely élelmiszerek	2	44	fúvóka kalapanya	1
21	mosó	4			
22	kerekek	2			

5.Csiszolóanyag kiválasztása

A megfelelő homok kiválasztása nagyban befolyásolja a felület tisztításához szükséges időt. A csiszolóanyagok közé tartoznak a szilícium-karbid, alumínium-oxid, szilícium-dioxid homok, és mások.



Győződjön meg arról, hogy a használni kívánt homok teljesen száraz legyen. Nedves homok okozhat eltömődést a homokszóróban.

Bár a csiszolóport (homokot) újra felhasználhatja, ne feledje, hogy a homok a csiszolás során elhasználódik.

A csiszolópor használat során egyre simább és gömbölyűbb lesz, így csökkentve koptató hatását és hatékonyságét.

Újrafelhasznált csiszolópor (homok) is okozhat eltömődés az előzetes használatból belekerült törmelék miatt.

Használat

6. Kezelés

1. Tartsa tisztán a munkaterületet. A rendetlen munkaterület a sérüléseket okozthat.
2. VEGYE FIGYELEMBE A MUNKATERÜLET KÖVETELMÉNYEIT. Ne használja az eszközt nedves, vizes vagy gyengén megvilágított helyeken. Ne tegye ki esőnek. A munkaterület legyen jól megvilágítva. Ne használjon elektromos kompresszor gyúlékony gázok és folyadékok környezetében.
3. TARTSA A GYEREKEKET TÁVOL A HASZNÁLAT KÖZBEN! Soha ne engedje a gyerekeket a munkaterület közelébe! Soha ne engedje, hogy gyerekek kezeljék a gépet!
4. HASZNÁLATON KÍVÜLI TÁROLÁS. Ha nem használja a gépet, száraz helyen tárolja, hogy a korrózió ne tegyen kárt a gépben. Mindíg gondosan zárja el a gépet, hogy gyerekek ne férjenek hozzá!
5. NE ERŐLTESSE TÚL A GÉPET! A gyártó által adott értékek betartásával használható optimálisan és biztonságosan a berendezés. Ne használjon nem a gyártó által javasolt alkatrészeket nagyobb teljesítmény eléréséhez!
6. HASZNÁLJA A MEGFELELŐ ESZKÖZT AZ ADOTT FELADATHOZ! Ne próbáljon túlerőltetni egy kisebb szerszámot, gépet ipari munkavégzéshez. Ne használjon olyan eszközt egy folyamat elvégzéséhez, amire az nem hivatott szolgálni.
7. MEGFELELŐ VÉDŐÖLTÖZET. Ne használjon laza öltözetet, ékszereket a munkavégzés közben, mert azok elakadhatnak és balesetet okozhatnak. Javasolt csúszásgátlós talpú cipő használata munkavégzés közben. Mindig viselje a csomagban megtalálható fejvédő álarcot, pormaszkot és nagy teherbírású vászonkesztyűt. Hosszú hajviselet esetén, mindig csatolja a haját a fejvédő álarc alá!
8. HASZNÁLJON FÜL- ÉS SZEMVÉDŐT. Mindig viseljen ANSI engedéjezettm vegyszer- és ütésállóü védőszemüveget, ha a berendezéssel dolgozik. Viseljen fejvédő álarcot, ha fém reszelékekkel vagy kisebb fa darabokkal dolgozik. Használjon ANSI engedéjezett pormaszkot, ha vegyianyagból származó por közelében dolgozik.
9. NE RONGÁLJA MEG A KOMPRESSZOR VEZETÉKÉT! Ne rángassa a kompresszor vezetékét a konnektorból való kihúzáshoz. Ne használja a komresszor vezetékét semmilyen eszköz mozgatására.
10. TÖREKEDJEN A BIZTONSÁGOS MUNKAVÉGÉSRE! Álljon kiegynesúlyozottan, ne tegye keresztbe a lábát



munkavégzés közeben, mert elvesztheti egyensúlyát, és balesetet eredményezhez.

11. FIGYELMESEN TARTSA KARBAN AZ BERENDEZÉST. Tartsa tisztán a jobb és biztonságosabb munkavégzés érdekében. Kövesse a kenésre és a tartozékok cseréjére vonatkozó előírásokat. Rendszeresen ellenőrizze a kompresszor kábelé, és ha sérült javíttassa meg szakképzett szerelővel. Ellenőrizze, a tömlők szivárgását használat előtt. A fogantyúkat mindig szárazon tisztán kell tartani, megtisztítani az olaj és zsír okozta szennyeződésektől.
12. Győződjön meg róla, hogy a minden szerszám és nem odavaló eszköz legyen eltávolítva a berendezésről bekapcsolás előtt!
13. KERÜLJE A VÉLETLEN ÜZEMBEHELYEZÉST. Győződjön meg arról, hogy a nyomásmérő műszer “0”-án áll és a “Munkavégzés utáni lépések” szerint járjon el, amikor használatonk kívül van a berendezés és mielőtt a kompresszort rácsatlakoztatja.
14. ÉBERSÉG! Legyen mindig józan, és tiszta gondolkodású, a gép üzemeltetése közben. Ne használja a berendezést, ha fáradt!
15. ELLENŐRIZZE AZ ESETLEGESEN SÉRÜLT ELEMEKET! Mielőtt használni kezd bármilyen gépet, először ellenőrizze, hogy észerevesz-e esetleges sérülések vagy bármilyen hibát. Minden sérült alkatrészről meg kell bizonyosodni, hogy el tudja-e látni a feladatát, vagy javításra, esetleg cserére szorul. Ellenőrizze a mozgó alkatrészeket és csatlakozásokat. Minden sérült alkatrészt szakképzett szerelőnek kell megvizsgálnia, illetve javítania. Ne használjon olyan berendezést, amelyen bármelyik ki-bekapcsoló helytelenül működik.
16. CSEREALKATRÉSZEK, FELSZERELÉSEK. Karbantartáskor cask a gyártó által javasolt alkatrészeket használja! Bármilyen más alkatrész haszálatával a garancia érvényét veszíti.
17. NE HASZNÁLJA A GÉPET ALKOHOL VAGY GYÓGYSZER HATÁSA ALATT! Olvassa el figyelmesen a gyógyszer leírását! Ha a gyógyszer hatása alatt romolhat az ítélőképessége, vagy lassulhatnak a reflexei, ne kezelje a berendezést!
18. Rendszeresen engedje ki a kicsapódott párát (vizet) a nyomásszabályzó szelepből!
19. A HOMOKSZÓRÓT SOHA NE HAGYJA FELÜGYELET NÉLKÜL, ÉS NE TÁROLJA NYOMÁS ALATT!
20. GYŐZŐDJÖN MEG ARRÓL, HOGY MINDEN ESZKÖZ ALKALMAS A NÉVLEGES KAPACITÁSHOZ. Győződjön meg róla, hogy a nyomásszabályzó szelep 8,6 bar-nál nincs nagyobb értékre állítva!
21. RENDSZERESEN ELLENŐRIZZE A KOPTATÓ KÖZEGET SZÁLLÍTÓ ESZKÖZÖKET! Szelepek, tömők és fúvókák, melyek a koptató közeget szállítják, gyorsabban kopnak, mint a többi alkatrészek!
22. ENGEDJE KI A NYOMÁST A TARTÁLYBÓL, MIELŐTT A BEÖNTŐSAPKÁT LECSAVARJA! Engedje ki a nyomást a nyomáscsökkentő szelepen, és mielőtt kinyitja a tartályt, győződjön meg arról, hogy a nyomásmérő műszer “0”-t mutat!
23. FIGYELJEN A MEGFELELŐ NYOMÁSRA ÜZEMELTETÉS KÖZBEN! Ne hagyja, hogy a nyomás meghaladja a megengedett 8,6 bar-t! Ha a nyomásszabályzó szelep nem engedi el a túlnyomást, azonnal hagyja abba a műveletet az eszközzel, és a nyomáscsökkentő szeleppel engedje ki a nyomást a tartályból!



7. Karbantartás

1. Tartsa szárazon, tisztán a homokszóró berendezést, és óvja meg küldő erőhatásoktól!
2. Nyomásmentesítse használat után!
3. Nyomásalá helyezéskor ellenőrizze a szivárgást a tartály tetjén és allján és minden tömlőnél és csatlakozónál! Sérült teflonszalagok cseréje megszüntetheti a szivárgást!
4. Ellenőrizze a csatlakozók, szelepek és tömlők kopását! Cseréljen ki minden alkatrészt, ami kopottnak tűnik!

8. EK MEGFELELŐSÉGI NYILATKOZAT

Modell: XH-Z2010 XH-RA20 Tartály űrtartalom: 44 Liter Tervezett mximális nyomás: 8,6 bar Üzemi nyomás: 6bar-8bar Tesztelt maximális nyomás: 12,5bar Tervezett üzemi hőmérséklet： -5 ºC -60 ºC Levegő szállítás (fogyasztás): 170-700 liter/perc Tömlő hossz: 3 méter	Túlnyomás szabályozó szelep határértéke: 8,6bar Minimális engedési sebessége a túlnyomás szabályozó szelepnek: 33,93kg/óra Nettó súly: 23kg Minősítés száma: M8A 15 08 89490 003 Minősítő szervezet: TÜV SÜD Product Service GmbH Gyártó: YONGKANG XIEHENG ZHEJIANG PROVINC INDUSTRY&COMMERCE CO.,LTD. Cím: No.9,XiShan West Road, Economic Development Zone Yongkang , ZheJiang , P.R.C. Irányítószám: 321300



Az EK-megfelelőségi nyilatkozat

A nyomástartó berendezésekről szóló 97/23/EK irányelv

A gyártó neve és címe:

YONGKANG XIEHENG ZHEJIANG PROVINCE INDUSTRY&COMMERCE CO.,LTD.
Cím: No.9,XiShan West Road, Economic Development Zone , Yongkang , ZheJiang , P.R.C.
Irányítószám: 321300
Meghatalmazott képviselő: MAKLER KFT

Nyilatkozat:

Kijelentjük, hogy a 20 gallon homokfúvó készülék az európai nyomástartó berendezésekről szóló irányelv (97/23/EK) követelményeinek megfelelően készült, és az A1（belső gyártásellenőrzés modul szerint értékelték, a végső értékelés felügyeletével）az APRAGAZ bejelentett szervezet (azonosítószám: 0029) által.

156, Chaussee De Vilvorde
B-1120 Bruxelles/Brussels

A1 modul A1 tanúsítási szám:

A termékek leírása:

Modulszáma: XH-Z2010 (XH-RA20)

Sorozatszám.

A szerelvény a következőkből készült:

Henger (űrtartalom: 44L): II. kategória.
Tervezési nyomás: 8,6bar
Tervezési hőmérséklet: -5oC ~60oC
Tesztnyomás: 12.5bar
Közeg: levegő és csiszolóanyag
Biztonsági szelep: IV. kategória (B+D modul)

A megfelelőségi nyilatkozat kiadásáért felelős személy: Lv Yun Jun

Signature:	**Assignment**:	**Date**:
Lv Yun Jun	general manager	Aug. 18, 2023

GENIUS TOOLS
Kizárólagos importőr Magyarországon és Romániában

The EC Declaration of Conformity

The Pressure Equipment Directive 97/23/EC

The manufacturer's name and address:

Company Name YONGKANG XIEHENG ZHEJIANG PROVINCE INDUSTRY&COMMERCE CO.,LTD.
And Address: No.9,XiShan West Road, Economic Development Zone , Yongkang , ZheJiang , P.R.C.
PostCode: 321300
Authorized Representative: THE MAKLER KFT

Declaration:

We declare that the 20 gallon sandblaster is made in accordance with the requirements of the European Pressure Equipment Directive (97/23/EC), and have been assessed according to module A1（internal manufacturing checks with monitoring of the final assessment）by the notified body APRAGAZ (Identification Number: 0029).

156, Chaussee De Vilvorde
B-1120 Bruxelles/Brussels

module A1 Certification No.:

Description of Products:

the 5gallon sandblaster Module No: XH-Z2010 (XH-RA20)

Serial No.

The assembly is made of:

Cylinder(capacity: 44L):Category II
Design Pressure: 8.6bar
Design Temperature: -5ºC ~60ºC
Test pressure:12.5bar
Medium: Air and abrasive
Safety Valve : Category IV (Module B+D)
Other components: SEP

Responsible Person to Issue the Declaration of Conformity: Lv Yun Jun

Signature:	**Assignment**:	**Date**:
Lv Yun Jun	general manager	Aug. 18, 2023

GENIUS TOOLS
Kizárólagos importőr Magyarországon és Romániában