Használati utasítás – karbantartás, kezelés, alkatrész lista

***HIDRO-PNEUMATIKUS MOTORKERÉKPÁR EMELŐ ASZTAL 450 KG* – TRE64502**



TRE64502 HASZNÁLATI UTASÍTÁS

Műszaki adatok
teherbírás: 450 kg
min. magasság: 180 mm
max. magasság: 780 mm
szélesség: 680 mm

Összeszerelés

1. Szerelje fel a kerekeket (26) a tengelyre és biztosítsa őket alátéttel (27) és csapszeggel (28)!
2. Rögzítse a rampát (9) az asztalhoz (1)!
3. Szerelje rá a kerékrögzítő berendezést (2,3) az asztal elejére!
4. Szerelje föl a végállás lemezt is!

Figyelem!

- Összeszerelés után hagyja egy órát állni a szerkezetet, hogy az olaj a helyére kerülhessen, csak utána légtelenítsen!
- Úgy légtelenítse a rendszert, hogy teljesen lenyomja a leeresztő pedált, az emelő pedállal pedig 15-20-szor pumpál!
- Először terhelés nélkül emelje föl a padot a teljes magasságra, majd lassan engedje le!

GENIUS TOOLS KIZÁRÓLAGOS MAGYARORSZÁGI ÉS ROMÁNIAI IMPORTŐRE

Használati utasítás – karbantartás, kezelés, alkatrész lista

***HIDRO-PNEUMATIKUS MOTORKERÉKPÁR EMELŐ ASZTAL 450 KG* – TRE64502**

- Az emelőt vízszintes, akadálymentes taljon használja!
- Engedje le a rögzítő talpakat (30), hogy ne guruljon el a pad használat közben!
- A rampát csak a föl- és lehajtáshoz szabad használni! Ha föl van emelve a pad, ne hordjon terhet a rampa!
- Ügyeljen arra, hogy a satu jól fogja az első kereket! A fülek segítségével kösse le a motort a padon!
- Ha fölemelte a padot a kívánt magasságra, rögzítse a biztosító rúddal!
- A szerelés befejeztével győződjön meg róla, hogy nincs-e valamilyen akadály az emelőpad alatt és csak azután engedje le a padot lassan, óvatosan!

Karbantartás

- Ha nem használja a padot, teljesen leeresztett állapotaban tárolja, mert így megelőzheti a szennyeződést, rozsdásodást!
- Rendszeresen olajozza a mozgó alkatrészeket!
- Minden használat előtt szemrevételezze a padot!
- Rendszeresen ellenőrizze az olajszintet! Ha nincs elég olaj a rendszerben, vegye le a hengeren található gumisapkát és pótolja a hiányzó olajat! Hidraulika olajon kívül mást ne használjon!
- Ha a pad nem emel megfelelően, légtelenítse a rendszert!

Alkatrész lista

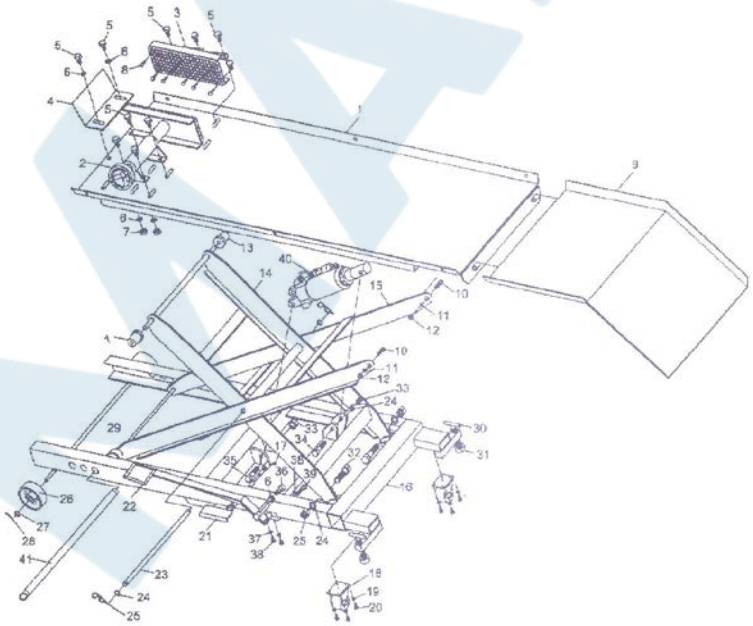

GENIUS TOOLS KIZÁRÓLAGOS MAGYARORSZÁGI ÉS ROMÁNIAI IMPORTŐRE

Használati utasítás – karbantartás, kezelés, alkatrész lista

***HIDRO-PNEUMATIKUS MOTORKERÉKPÁR EMELŐ ASZTAL 450 KG* – TRE64502**

sorszám	*megnevezés*	*db*	*sorszám*	*megnevezés*	*db*	*sorszám*	*megnevezés*	*db*
1	asztal	1	*15*	külső emelőkar	1	*29*	R-csapszeg	2
2	satu pofa	1	*16*	váz	1	*30*	acél kerék	2
3	satu pofa	1	*17*	görgőskerék tartó	2	*31*	alátét	2
4	végállás lemez	1	*18*	alátét M6	8	*32*	R-csapszeg	2
5	csavar M10x20	10	*19*	csavar M6x10	8	*33*	rögzítő fül	1
6	alátét M10	10	*20*	állító csavar	2	*34*	alsó acél kerék	2
7	anya M10	11	*21*	forgatható láb	2	*35*	fékező csav.M5	1
8	csavar M6x15	12	*22*	alátét M16	4	*36*	levegős hidr. sziv.	1
9	rampa	1	*23*	anya M16	4	*37*	levegő bemenet	1
10	csavar M12x45	2	*24*	csavar MX40	2	*38*	levegő szelep	1
11	alátét M12	2	*25*	csavar MX80	1	*39*	levegőcső	1
12	anya M12	2	*26*	csavar MX85	1	*40*	alátét M16	2
13	felső acélgörgő	2	*27*	kioldó pedál	1			
14	belső emelőkar	1	*28*	csapszeg	1			

GENIUS TOOLS KIZÁRÓLAGOS MAGYARORSZÁGI ÉS ROMÁNIAI IMPORTŐRE



Használati utasítás – karbantartás, kezelés, alkatrész lista
***HIDRO-PNEUMATIKUS MOTORKERÉKPÁR EMELŐ ASZTAL 450 KG* – TRE64502**

MINŐSÍTÉS – EK MEGFELKELŐSÉGI NYILATKOZAT

megnevezés: hidraulikus váltótartó
típus: TRE64502
maximális terhelhetőség: 450 kg
emelési tartomány: 180-780 mm
súly: 141 kg

minősítés azonosítószám: CE-C-0105-17-04-04-5A
minősítést végző szervezet: CCQS Certification Services Limited
gyártó: Changshu Tongrun Auto Accessory Co. Ltd.
gyártó címe: New Long Teng Industrial Park, Changshu Economic Development Zone, Changshu, Jiangsu, P.R.C.

A termék megfelel a **2006/42/EC gépi megfelelőségi direktíva**

EN 1493:2010,

EN ISO 12100:2010 előírásainak.A termék megfelelőségi nyilatkozatát, a gyártó állítja ki. A Makler Kft képviseletében aláíró személy: Császár Zoltán



Használati utasítás – karbantartás, kezelés, alkatrész lista

***HIDRO-PNEUMATIKUS MOTORKERÉKPÁR EMELŐ ASZTAL 450 KG* – TRE64502**

EC DECLARATION OF CONFORMITY

WE, *CHANGSHU TONGRUN AUTO ACCESSORY CO. LTD.*

ADDRESS: NEW LONG TENG INDUSTRY AREA, CHANGSHU ECONOMIC DEVELOPMENT ZONE, CHANGSHU JIANGSU CHINA

DECLARE, IN SOLE RESPONSIBILITY, THAT THE FOLLOWING MACHINE:

Motorcycle Scissor Lift

Model No. TRE64502

REFERRED TO IN THIS DECLARATION CONFORMS WITH THE FOLLOWING DIRECTIVE: MACHINERY DIRECTIVE 2006/42/EC

WE WILL KEEP ON FILE FOR REVIEW THE FOLLOWING TECHNICAL DOCUMENTATION:

- OPERATING AND MAINTENANCE INSTRUCTIONS
- TECHNICAL DRAWINGS
- HAZARDS ANALYSIS AND SOLUTIONS
- OTHER TECHNICAL DOCUMENTATION SUCH AS QUALITY MEASURES ASSURANCE FOR DESIGN AND PRODUCTION

NOTE: THIS DECLARATION BECOMES INVALID IF TECHNICAL OR OPERATION MODIFICATIONS ARE INTRODUCED WITHOUT THE MANUFACTURER'S CONSENT.

常熟通润汽车零部件股份有限公司
CHANGSHU TONGRUN AUTO ACCESSORY CO.,LTD

(PLACE AND DATE ISSUED) (NAME AND SIGNATURE POSITION)

November 30th, 2017
NEW LONGTENG INDUSTRY AREA, CHANGSHU ECONOMIC DEVELOPMENT ZONE, CHANGSHU JIANGSU CHINA.

GENIUS TOOLS® KIZÁRÓLAGOS MAGYARORSZÁGI ÉS ROMÁNIAI IMPORTŐRE



Használati utasítás – karbantartás, kezelés, alkatrész lista
***HIDRO-PNEUMATIKUS MOTORKERÉKPÁR EMELŐ ASZTAL 450 KG* – TRE64502**

EK MEGFELELŐSÉGI NYILATKOZAT

GYÁRTÓ: *CHANGSHU TONGRUN AUTO ACCESSORY CO. LTD.*

CÍM: NEW LONG TENG INDUSTRY AREA, CHANGSHU ECONOMIC DEVELOPMENT ZONE, CHANGSHU JIANGSU CHINA

KIJELENTEM, HOGY AZ ALÁBB EMLÍTETT GÉP:

HIDO-PNEUMATIKUS MOTORKERÉKPÁR EMELŐ

Model No.: TRE64502

MEGFELEL A KÖVETKEZŐ IRÁNYELVNEK: GÉPI DIREKTÍVA 2006/42/EK

AZ ALÁBB FELSOROLT DOKUMENTÁCIÓK ALAPJÁN:
- ÜZEMELTETÉSI ÉS KARBANTARTÁSI UTASÍTÁSOK
- MŰSZAKI RAJZOK
- VESZÉLYELEMZÉS ÉS MEGOLDÁSOK
- EGYÉB MŰSZAKI DOKUMENTÁCIÓ, INTÉZKEDÉSEKKÉNT A MINŐSÉGI TERVEZÉS ÉS A GYÁRTÁS BIZTOSÍTÁSÁÉRT

MEGJEGYZÉS: E NYILATKOZAT HATÁJÁT VESZTI, HA MŰSZAKI MÓDOSÍTÁSAIT VAGY NEM RENDELTETÉS SZERŰ ÜZEMELTETÉSÉT A GYÁRTÓ BELEEGYEZÉSE NÉLKÜL VÉGZI.

(KELT)
2017. november 30.
NEW LONGTENG INDUSTRY AREA, CHANGSHU ECONOMIC DEVELOPMENT ZONE,
CHANGSHU JIANGSU CHINA.

(NÉV ÉS ALÁÍRÁS)
常熟通润汽车零部件股份有限公司
CHANGSHU TONGRUN AUTO ACCESSORY CO., LTD.

GENIUS TOOLS KIZÁRÓLAGOS MAGYARORSZÁGI ÉS ROMÁNIAI IMPORTŐRE