HASZNÁLATI UTASÍTÁS ÉS MEGFELELŐSÉGI NYILATKOZAT PALACKEMELŐRE



Az emelő használata előtt olvassa át figyelmesen ezt a leírást! A leírás fontos biztonsági és szerelési utasításokat, továbbá karbantartási előírásokat tartalmaz. Biztosítsa, hogy ez a leírás minden felelős személy rendelkezésére álljon!

HASZNÁLATI UTASÍTÁS ÉS MEGFELELŐSÉGI NYILATKOZAT PALACKEMELŐRE

Tartalom

1. FOGALOM MEGHATÁROZÁSOK 4
2. A SZERKEZET RENDELTETÉSE 4
3. BIZTONSÁGI ALAPELVEK 4
3.1. A biztonsági előírások összefoglalása: 4
3.2. Alapvető biztonsági előírások: 5
3.2.1. Használat előtti teendők: 5
3.2.2. Használat közbeni teendők: 5
3.2.3. Használat utáni teendők: 5
3.2.4. Karbantartás: 5
3.2.5. Egyebek: 6
4. CSOMAGOLÁS, RAKTÁROZÁS, KEZELÉS 6
4.1. Csomagolás 6
4.2. Raktározás, tárolás 6
4.3. Kezelés 6
5. AZ EMELŐ HASZNÁLATÁVAL KAPCSOLATOS TUDNIVALÓK 6
5.1. Útmutató a kezelő számára 6
5.2. A támaszfelület ellenőrzése: 7
5.3. Használat előtti ellenőrzés (műszakos ellenőrzés): 7
6. Működtetés 7
6.1. A palackemelő használata 7
6.2. Biztonságos munkakörnyezet 7
FIGYELMEZTETÉS! 7
6.3. EMELÉSI MŰVELET 8
6.4. LEENGEDÉSI MŰVELET 9
7. Felülvizsgálati módok 9
7.1.2. Karbantartó felülvizsgálatok 10
7.1.3. Rendszeres felülvizsgálatok 10
7.1.4. Eseti alkalommal használt emelő 10



HASZNÁLATI UTASÍTÁS ÉS MEGFELELŐSÉGI NYILATKOZAT PALACKEMELŐRE

7.1.5. Felülvizsgálati jegyzőkönyv 10
8. AZ EMELŐ FELÜLVIZSGÁLATA 11
8.1. Felülvizsgálatok 12
9. KARBANTARTÁS 13
9.1. Biztonsági alapelvek FIGYELMEZTETÉS! 13
9.1.1. AZ EMELŐRENDSZER LÉGTELENÍTÉSE 13
9.1.2. KENÉS 13
9.1.2.1. Általános előírások 13
9.1.2.2. Hajtóművek 14
9.1.2.3. Javítás 14
9.1.3. A ROZSDÁSODÁS MEGELŐZÉSE 14
9.2. Általános megjegyzések 14
9.3. Ellenőrzések 14
10. ÜZEMEN KÍVÜL HELYEZÉS, SELEJTEZÉS 15

GENIUS TOOLS
Kizárólagos importőr Magyarországon és Romániában

HASZNÁLATI UTASÍTÁS ÉS MEGFELELŐSÉGI NYILATKOZAT PALACKEMELŐRE

1. FOGALOM MEGHATÁROZÁSOK

VESZÉLY! Arra hívja fel a figyelmet, hogy az adott figyelmeztetés figyelmen kívül hagyása halálos vagy életveszélyes sérüléssel jár.

FIGYELMEZTETÉS! Arra hívja fel a figyelmet, hogy az adott figyelmeztetés figyelmen kívül hagyása halálos, vagy életveszélyes sérüléssel járhat.

VIGYÁZAT! Arra hívja fel a figyelmet, hogy az adott figyelmeztetés figyelmen kívül hagyása kisebb sérüléssel járhat. A veszélyes gyakorlati alkalmazásokra is utal.

Teherbírás: Az a maximális teherérték (határteher) melyre az emelőszerkezetet tervezték, kialakították.

2. A SZERKEZET RENDELTETÉSE

Az emelőszerkezet kizárólag szabadon álló terhek mozgatására használható, kézi emeléshez, süllyesztéshez, nyomáshoz a munkahely normál atmoszférikus viszonyai esetében. A teher súlya nem lépheti túl a teherbírás értékét.

3. BIZTONSÁGI ALAPELVEK

3.1. A biztonsági előírások összefoglalása:

A teher mozgatása vészhelyzetet idézhet elő, mely különösen az emelő nem megfelelő használata vagy a karbantartás elhanyagolása esetén léphet fel. Mivel ez balesethez vagy súlyos sérülésekhez is vezethet, fontos, hogy a szerelési, kezelési és karbantartási biztonsági előírásokat betartsák.

***FIGYELMEZTETÉS*!**

SOHA ne emeljen terhet emberek felett vagy közelében!

SOHA ne emeljen a teherbírásnál nagyobb terhet!

MINDIG hívja fel az emelőszerkezet közelében lévő személyek figyelmét a munka megkezdésére!

MINDIG olvassa el a kezelési és biztonsági utasításokat!

A TEHER EMELÉSÉNEK MEGFELELŐ KIVITELEZÉSE MINDIG A KEZELŐSZEMÉLYZET FELELŐSSÉGE! TANULMÁNYOZZUK ÁT AZ ÖSSZES IDEVÁGÓ ORSZÁGOS ELŐÍRÁST, SZABÁLYZATOT, VALAMINT AZ EMELŐ BIZTONSÁGOS HASZNÁLATÁVAL KAPCSOLATOS MINDEN EGYÉB TÁJÉKOZTATÓ ANYAGOT.

HASZNÁLATI UTASÍTÁS ÉS MEGFELELŐSÉGI NYILATKOZAT

PALACKEMELŐRE

3.2. Alapvető biztonsági előírások:

3.2.1. Használat előtti teendők:

MINDIG gondoskodni kell arról, hogy az emelőt csak kellő fizikai erővel rendelkező, megfelelően kiképzett és betanított személyek használják, akik ismerik a jelen gépkönyvet, és tisztában vannak a biztonságtechnikai előírásokkal, és az emelő megfelelő működtetési módjaival.

MINDIG ellenőrizni kell az emelőszerkezetet a „műszakos ellenőrzés”-nek megfelelően.

MINDIG meg kell győződni róla, hogy az emelő a tervezett munkához megfelelő!

MINDIG ellenőrizni kell a munka megkezdése előtt, hogy az emelő szilárd talajon áll-e!

MINDIG ellenőrizni kell, hogy az emelő függőleges helyzetben van-e!

SOHA nem szabad olyan terhet emelni, amely erősen rögzítve van, vagy amelynek nem ismerjük a súlyát!

SOHA nem szabad az emelőt a feszítőerők ismerete nélkül nyomásra használni!

SOHA nem szabad az emelőt használni, ha nincs rajta az azonosító tábla!

SOHA nem szabad használni sérült vagy elhasználódott emelőt!

SOHA nem szabad használni „ÜZEMEN KÍVÜL” jelölésű emelőt!

3.2.2. Használat közbeni teendők:

MINDIG meg kell győződni arról, hogy a teher az emelőn megfelelően fekszik!

MINDIG ügyelni kell a stabilitásra, ha az emelő elérte a maximális kitolt helyzetét!

MINDIG ügyelni kell arra, hogy az emelőt csak kézi erővel működtessük, az emelőkart tilos meghosszabbítani!

SOHA nem szabad használni az emelőt terhek tartós tartására!

SOHA nem engedhető meg, hogy a teher nekiütődjön valaminek vagy más dinamikus hatást fejtsen ki.

SOHA nem szabad a megemelt terhen bármiféle munkát végezni, az emelőt csak az emelés időszakában szabad használni, a munkavégzés előtt más módon kell a terhet alátámasztani.

3.2.3. Használat utáni teendők:

SOHA ne hagyja a megemelt terhet felügyelet nélkül!

3.2.4. Karbantartás:

MINDIG biztosítani kell, hogy az emelőt kiképzett személyek rendszeresen karbantartsák!

MINDIG biztosítani kell, hogy az emelő a szükséges helyeken be legyen zsírozva!

HASZNÁLATI UTASÍTÁS ÉS MEGFELELŐSÉGI NYILATKOZAT PALACKEMELŐRE

3.2.5. Egyebek:

Az emelőt normál körülményektől eltérő, korrozív környezetben (sós víz, savak, lúgok, robbanás veszélyes környezet, más korrozív keverékek, ismeretlen hatású vegyi anyagok) vagy annak közvetlen közelében Tilos használni!

4. CSOMAGOLÁS, RAKTÁROZÁS, KEZELÉS

4.1. Csomagolás

A palackemelőket összeállítva szállítják a tartozékaival együtt.

4.2. Raktározás, tárolás

Az emelőt minden esetben száraz és tiszta helyen raktározza, vegyszerektől távol, páramentes környezetben.

(1) **Mindig óvja a portól, egyéb szennyeződéstől és víztől!**

(2) **Mindig kezelje, kenje az emelőt a megfelelő helyeken!**

(3) **Függessze az emelőt száraz helyre!**

(4) **Hosszabb ideig tartó tárolás esetén (6 hónap) a karbantartás el kell végezni.**

4.3. Kezelés

Az emelő szerkezetet -10 °C és +50 °C között szabad használni.

5. AZ EMELŐ HASZNÁLATÁVAL KAPCSOLATOS TUDNIVALÓK

5.1. Útmutató a kezelő számára

A palackemelő a hosszabbítókarral működtethető. A teher emelése és süllyesztése bármely magassági helyzetben megszakítható. A teher stabil helyzetét a hidraulika rendszerben található golyós membrán biztosítja, az olaj visszafolyásának megakadályozásával.

FIGYELMEZTETÉS!

MINDIG ellenőrizzük a használat előtt, hogy sértetlen-e a palackemelő.

MINDIG biztosítsuk az emelőt az eldőlés ellen a tehernek (pl. vízszintes irányban való) nyomásakor vagy húzásakor. A teher mozgása és így az emelő szabaddá válása feldőlést eredményezhet. Minden használatot egyedileg kell megítélni biztonsági szempontból.

Az emelő névleges terhelhetőségét túllépni Tilos!

HASZNÁLATI UTASÍTÁS ÉS MEGFELELŐSÉGI NYILATKOZAT

PALACKEMELŐRE

5.2. A támaszfelület ellenőrzése:

***FIGYELMEZTETÉS*!**

MINDIG	gondoskodjunk arról, hogy a támaszfelület kellőképpen szilárd legyen, és a művelet teljes időtartama alatt megtartsa a várható terhet. Az emelő nem állítható fel olyan felületen, amelynek nem ellenőriztük a terhelhetőséget, vagy amely labilis.
MINDIG	a felhasználó a felelős az emelő megfelelő üzembehelyezéséért.

5.3. Használat előtti ellenőrzés (műszakos ellenőrzés):

***FIGYELMEZTETÉS*!**

Szemrevételezéssel ellenőrizzük az emelőt és a támaszfelületet, hogy sértetlenek-e!

Először is nézzük át a jelen útmutató korábbi részeit, és gondoskodjunk az összes lépés helyes végrehajtásáról, illetve az összes alkatrész biztonságos összeszereléséről!

A hosszabbítókar mozgatásával ellenőrizzük az emelő teher nélküli helyes működését.

Többször emeljünk meg és süllyesszünk le egy megfelelő terhet (a névleges terhelhetőség 10 és 50 %-a között). Ezzel egyidejűleg ellenőrizzük az emelőt, hogy süllyesztéskor alkalmas-e a teher csúszás nélküli megállítására!

6. MŰKÖDTETÉS

6.1. A palackemelő használata

A palackemelő többcélú eszköz: terhek emelésére, süllyesztésére és szétfeszítésére használatos normális munkahelyi viszonyok között. Az emelőt mind intézmények, mind magánszemélyek használhatják.

6.2. Biztonságos munkakörnyezet

FIGYELMEZTETÉS!

Az elvégzendő munkafolyamatokhoz szükséges munkaterületet, közlekedési utat biztosítani kell.

Az emelés közbeni munkavégzés során védősisakot, kesztyűt és védőcipőt kell viselni.

Amennyiben a munkavégzést több személy együttesen végzi, úgy gondoskodni kell arról, hogy egyikük munkairányítónak legyen kinevezve.

Biztosítani kell, hogy ez a személy az egész munkavégzési folyamatra és területre korlátozás nélkül áttekintéssel rendelkezzen a munka megindításától kezdve. Amennyiben ez nem biztosítható, úgy ezen személynek kiképzett segítséget kell biztosítani a felügyelet ellátásában.

A munkaterületet és feltételt a munka megkezdése előtt ellenőrizni kell, hogy az egész munkaterület biztonságos-e, és az esetlegesen veszélyessé váló területről a menekülés lehetősége biztosított legyen.

HASZNÁLATI UTASÍTÁS ÉS MEGFELELŐSÉGI NYILATKOZAT

PALACKEMELŐRE

Az emelés során az emelt tehertől megfelelő távolságot kell biztosítani. Tilos olyan teherrel dolgozni, melyek emelése vagy süllyesztése esetén ez a biztonságos távolság nem tartható be.

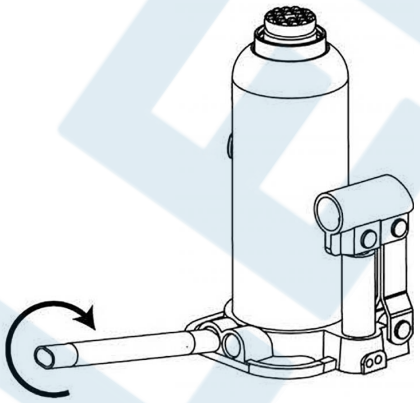

6.3. EMELÉSI MŰVELET

Az emelés stabilitása érdekében blokkolja a jármű kerekeit. Rögzítse a rakományt a véletlen elcsúszásának és elmozdulásának megakadályozása érdekében.

Helyezze az emelőt a kívánt emelési pont közelébe.

Húzza be az emelni kívánt járműn kéziféket.

A jármű gyártójának használati utasításában keresse meg a jármű jóváhagyott emelési pontjait. Helyezze el az emelőt úgy, hogy a nyereg középen legyen, és szilárdan érintkezzen a teheremelési ponttal.

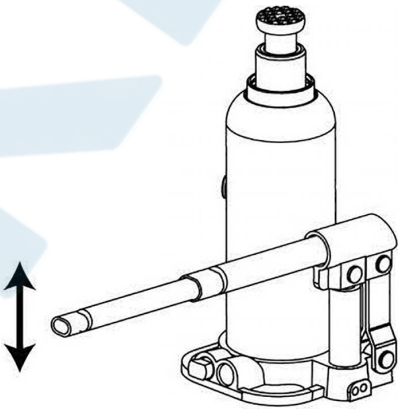

Szerelje össze a emelőkart, győződjön meg arról, hogy a rugós kapcsok egy vonalban vannak a nyílásokkal.

Zárja le a leeresztőszelepet az óramutató járásával megegyező irányban történő elforgatással, amíg az erősen zárva nem lesz.

A jármű felemelése előtt kétszer ellenőrizze és győződjön meg arról, hogy a nyereg középen van, és teljes mértékben érintkezik az emelési ponttal.

Pumpálja az emelőkart az emeléshez, amíg a nyereg nem érintkezik a teherrel. Folytassa az emelőkar pumpálását, hogy a járművet a kívánt magasságba emelje. Az emelés után támassza meg a terhet megfelelően méretezett tartóbakkal, mielőtt a járművön dolgozna.

HASZNÁLATI UTASÍTÁS ÉS MEGFELELŐSÉGI NYILATKOZAT

PALACKEMELŐRE

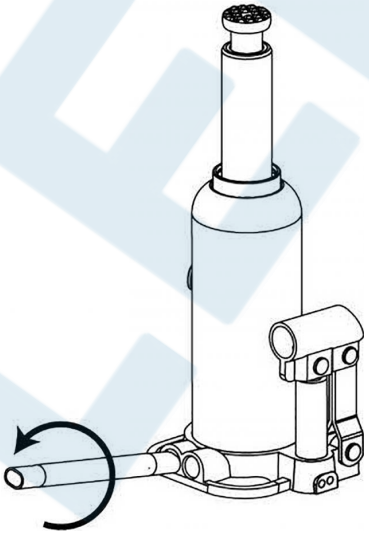

6.4. LEENGEDÉSI MŰVELET

Emelje fel a járművet olyan magasra, hogy az szerelőbakok eltávolításához elegendő hely álljon rendelkezésre, majd óvatosan távolítsa el az szerelőbakokat.

Távolítsa el a szerelőbakokat.

Fogja meg erősen az emelőkart mindkét kezével. Biztosan fogja meg az emelő fogantyúját, hogy a keze ne csússzon el, és hogy a kioldószelep ne engedje le gyorsan.

Óvatosan nyissa ki a leengedőszelepet a kart lassan az óramutató járásával ellentétes irányba forgatva. (Az emelő leeresztésekor ne engedje, hogy az emelő körül vagy a teher alatt járkáljanak járókelők.)

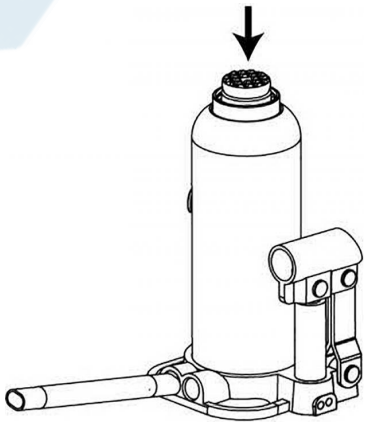

Miután eltávolította az emelőt a teher alól, nyomja lefelé a munkahengert és a fogantyúhüvelyt, hogy csökkentse a rozsdának és a szennyeződéseknek való kitettséget.

FIGYELMEZTETÉS: AZ EMELŐ LEERESZTÉSEKOR FOKOZOTT ÓVATOSSÁGGAL JÁRJON EL. AZ EMELŐKAR GYORSAN ELFORDULHAT. A KIOLDÓSZELEP TÚL GYORS KINYITÁSA AZ EMELŐ GYORS LEENGEDÉSÉT OKOZHATJA. A FIGYELMEZTETÉSEK FIGYELMEN KÍVÜL HAGYÁSA SÚLYOS SÉRÜLÉST VAGY HALÁLT OKOZHAT.

7. FELÜLVIZSGÁLATI MÓDOK

7.1.1.1. Üzembe helyezést megelőzően:

az első használatbavétel előtt történik. Minden új vagy javított emelőt szakembernek felül kell vizsgálnia, hogy az a jelen leírás követelményeit kielégíti-e.

7.1.1.2. Időszakos felülvizsgálat:

HASZNÁLATI UTASÍTÁS ÉS MEGFELELŐSÉGI NYILATKOZAT

PALACKEMELŐRE

kezelőnek: műszakos felülvizsgálat

felülvizsgáló szakember: szerkezeti vizsgálat (4 hónap), fővizsgálat (1 év) használattól függően, a./ műszakos felülvizsgálat:

Szemrevételezéses vizsgálat, amelyet a kezelőnek, felelős személynek minden egyes használat előtt el kell végezni.

7.1.2. Karbantartó felülvizsgálatok

A táblázatban „műszakos vizsgálat" javasolt elemeket ellenőrizni kell az üzemeltetés során a rendszeres felülvizsgálatok közötti időszakokban is. A felelős személyzet jogosult meghatározni, hogy valamely hiányosság vagy sérülés veszélyt jelent-e és ezért részletes felülvizsgálatot kell-e végezni.

7.1.3. Rendszeres felülvizsgálatok

Az emelő általános ellenőrzéseit a javasolt rendszeres felülvizsgálatok formájában kell elvégezni. Ezeknél a felülvizsgálatoknál nem szükséges az emelő szétszerelése. A javasolt rendszeres felülvizsgálatokat felelős szakképzett személyzet jogosult elvégezni, aki úgy rendelkezhet, hogy az emelőt szét kell szerelni. Ezek a felülvizsgálatok magukba foglalják a napi ellenőrzések követelményeit is.

7.1.4. Eseti alkalommal használt emelő

Azon emelőt, amelyet 6 hónapig vagy ennél tovább nem használtak, használatba vétel előtt a karbantartást el kell végezni.

7.1.5. Felülvizsgálati jegyzőkönyv

Az elvégzett vizsgálatokról, javításokról, felülvizsgálatokról és karbantartásokról minden esetben feljegyzést kell készíteni. Részletes feljegyzéseket a felülvizsgálatokról a meghatározott időszakokban kell elkészíteni. A feljegyzéseket a felelős személy által hozzáférhető helyen kell megőrizni. Azon hiányosságokat, melyeket vagy a felülvizsgálat vagy a munkavégzés során fedtek fel, a biztonságért felelős személynek azonnal jelenteni kell.

HASZNÁLATI UTASÍTÁS ÉS MEGFELELŐSÉGI NYILATKOZAT PALACKEMELŐRE

8. AZ EMELŐ FELÜLVIZSGÁLATA

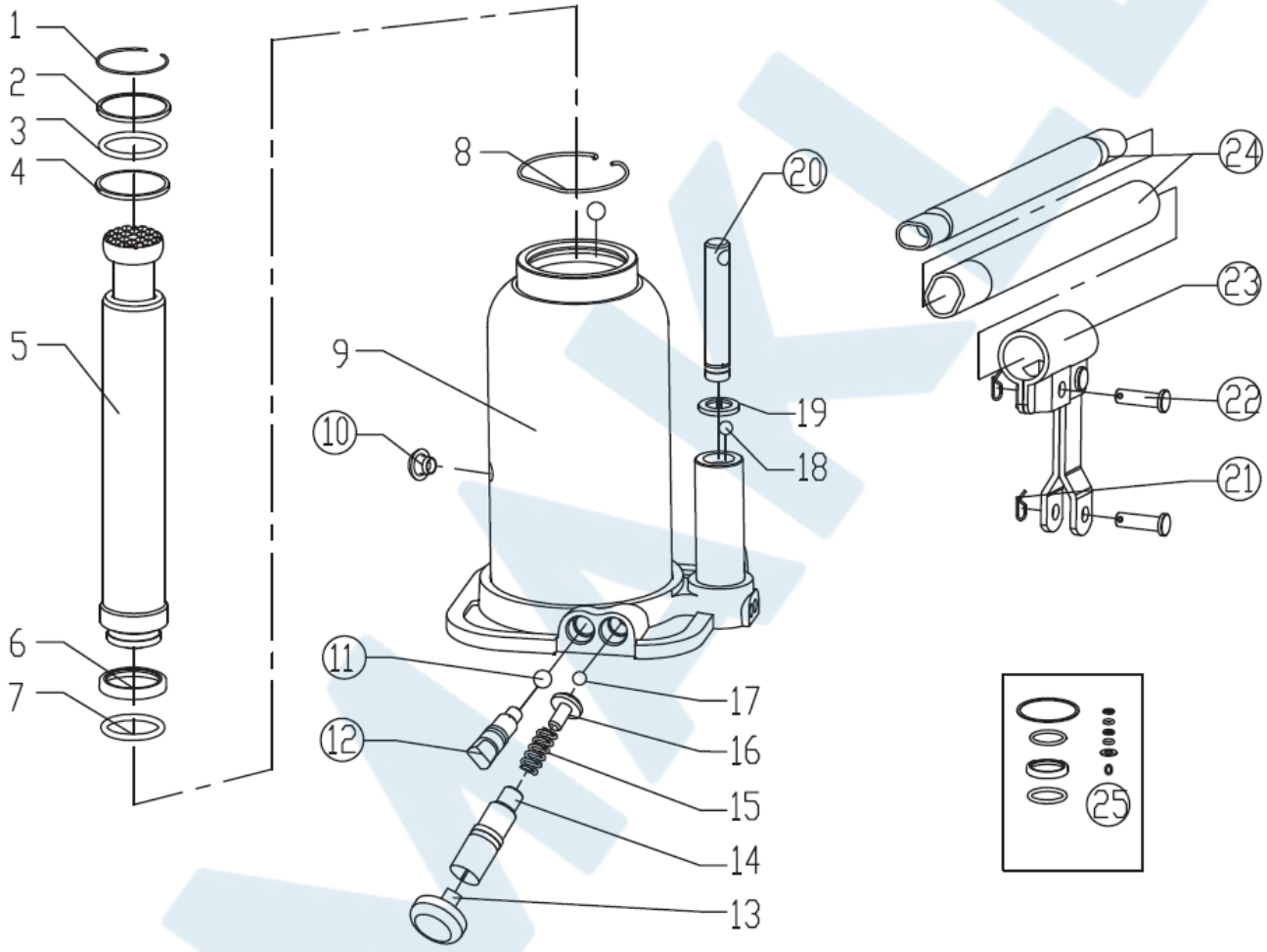

alkatrész szám	alkatrész	mennyiség
1	seeger-gyűrű	1
2	műanyag gyűrű	1
3	gumigyűrű	1
4	műanyag gyűrű	1
5	hidraulika henger	1
6	alátét	1
7	karmantyú	1
8	biztosítógyűrű	1
9	palack test	1

GENIUS TOOLS
Kizárólagos importőr Magyarországon és Romániában

HASZNÁLATI UTASÍTÁS ÉS MEGFELELŐSÉGI NYILATKOZAT

PALACKEMELŐRE

10	olajbetöltő gumikupak	1
11	golyó	1
12	elzáró csavar	1
13	kupak	1
14	állítócsavar	1
15	rugó	1
16	szelep tányér	1
17	golyó	1
18	golyó	1
19	műanyag alátét	1
20	dugattyú	1
21	biztosító szeg	1
22	csapszeg	1
23	kéziműködtető	1
24	hosszabbító rút	1
25	tömítés készlet	1

8.1. Felülvizsgálatok

A terméket a termék használati utasításának megfelelően kell karbantartani. A terméken semmilyen változtatás nem végezhető.

1. Használat előtt szemrevételezéssel ellenőrizni kell az emelőt a rendellenes állapotok, például a megrepedt hegesztési varratok, sérülések, meghajlott, kopott, laza vagy hiányzó alkatrészek, illetve a hidraulikus szivárgás szempontjából.

2. Az ellenőrzéseket a jelen kézikönyvvel összhangban kell elvégezni.

3. A terméket azonnal ellenőrizni kell, ha feltételezhető, hogy az emelőt rendellenes terhelés vagy ütés érte. Ajánlatos, hogy ezt az ellenőrzést használat előtt az arra kijelölt felelős személy végezze el.

Havi karbantartás ajánlott. A kenés kritikus fontosságú az emelőknél, mivel azok nagy terheket viselnek el. Bármilyen szennyeződés, rozsda stb. okozta korlátozás vagy lassú mozgást, vagy rendkívül gyors rángásokat okozhat, károsítva a belső alkatrészeket. a következő lépések célja, hogy az emelőt megfelelő mértékben olajozva tárolja:

1. Olajjal kenje meg a munkahengert, a csatlakozókat, a nyerget és a szivattyúmechanizmust. Kenje meg a tengelyeket.

2. Szemrevételezéssel ellenőrizze, hogy nincsenek-e repedt hegesztési varratok, meghajlott, laza, hiányzó alkatrészek vagy hidraulikaolaj-szivárgás.

3. Ha az emelőt rendellenes terhelés vagy ütés éri, használat előtt vonja ki az üzemből és vizsgáltassa meg az erre a célra kijelölt felelős személlyel.

4. Tisztítson meg minden felületet, és tartson karban minden címkét és figyelmeztetést.

5. Ellenőrizze és ha szükséges töltsön rá a munkahenger olajszintjére. **HLP 32 hidraulika olajat használjon**.

HASZNÁLATI UTASÍTÁS ÉS MEGFELELŐSÉGI NYILATKOZAT

PALACKEMELŐRE

6. Ellenőrizze 3 havonta a munkahengert, hogy nincs-e rajta rozsda vagy korrózió. Szükség szerint tisztítsa meg, és törölje át olajos ruhával. Használaton kívül mindig hagyja a nyerget és a munkahengert teljesen leengedve.

Az emelőt mindig teljesen leeresztett helyzetben tárolja, ez segít megvédeni a kritikus területeket a túlzott korróziótól. Ne használjon fék- vagy váltófolyadékot, illetve hagyományos motorolajat, mivel ezek károsíthatják a tömítéseket. Mindig **HLP 32 hidraulika olajat használjon**.

9. KARBANTARTÁS

9.1. Biztonsági alapelvek FIGYELMEZTETÉS!

A karbantartást kizárólag olyan személyzet végezheti, akiket a jelen emelőszerkezet biztonságos üzemeltetésével kapcsolatban és karbantartásáról megfelelően kiképeztek!

MINDIG	csak eredeti alkatrészeket használjon.
MINDIG	ellenőrizze az emelő megfelelő működését az elvégzett karbantartások után.
MINDIG	jelölje meg feltűnő módon a sérült vagy javítandó emelőket (például: ÜZEMEN KÍVÜL).
SOHA	ne végezzen karbantartást, ha az emelőn teher van!
SOHA	ne emeljen az emelővel, hogyha éppen karbantartást végeznek.

9.1.1. AZ EMELŐRENDSZER LÉGTELENÍTÉSE

9.1.1.1. Időnként légbuborék kerül az emelőbe, s ez csökkenti az emelő hatékonyságát. Légtelenítse a rendszert következőképpen:

1. Nyitáshoz fordítsa el a kioldószelepet az óramutató járásával ellentétes irányba egy teljes fordulatot.
2. A pumpa fogantyúját nyolc teljes fordulatot tegyen.
3. A szelep zárásához forgassa el a kioldószelepet az óramutató járásával megegyező irányba.
4. Pumpálja a fogantyút, amíg a dugattyú el nem éri a maximális magasságot, és folytassa a pumpálást többször, hogy eltávolítsa a dugattyúban rekedt levegőt.
5. Óvatosan és lassan csípje meg az olajtöltő dugót a beszorult levegő kiszabadításához.
6. Fordítsa a kioldószelepet az óramutató járásával ellentétes irányba egy teljes fordulatot, és engedje le a munkahengert a legalacsonyabb helyzetbe. Szükség esetén alkalmazzon erőt.
7. Fordítsa a kioldószelepet az óramutató járásával megegyező irányba zárt helyzetbe, és ellenőrizze a pumpa megfelelő működését. Előfordulhat, hogy a fentieket többször is el kell végezni, hogy a levegő teljesen kiürüljön.

9.1.2. KENÉS

9.1.2.1. Általános előírások

Új kenőanyag felvitele előtt a régit tiszta oldószer alkalmazásával minden egyes elemről el kell távolítani. Az új kenőanyagot csak ezután szabad felhordani. Csak PM-A2 vagy hasonló kenőanyagot alkalmazzon.

HASZNÁLATI UTASÍTÁS ÉS MEGFELELŐSÉGI NYILATKOZAT

PALACKEMELŐRE

9.1.2.2. Hajtóművek

Állítsuk a terheletlen emelőt teljesen kihúzott helyzetbe. PM-A2 vagy hasonló kenőzsírral kenjük meg az emelő rúdját és engedjük le az emelőt.

MINDIG gyakrabban kell elvégezni a kenést korrozív környezet esetén.

SOHA nem szabad savas bázisú tisztítófolyadékot használni.

9.1.2.3. Javítás

Az elhasználódott vagy sérült alkatrészeket ki kell cserélni. Kisebb karcolásokat vagy más kisebb felületi hibákat meg kell szüntetni csiszolókő vagy csiszolóvászon alkalmazásával.

1.3. Vizsgálat

Minden javított emelőt szakembernek teherpróbával felül kell vizsgálnia. A teherpróba során alkalmazott próbatehernek a teherbírást 25 %-al meg kell haladnia. A teherpróba során ellenőrizni kell az emelő és a fék működőképességét.

9.1.3. A ROZSDÁSODÁS MEGELŐZÉSE

Ha nem használja az emelőt, hagyja a dugattyút, a pumpát és a hosszabbító csavart a legalsóbb helyzetben. Ne tartsa nedves helyen. Ha mégis nedvességel érintkezik, törölje szárazra minden részét és zsírozza is le.

9.2.Általános megjegyzések

Az alábbiak fontos információkat tartalmaznak az emelőszerkezet szétszerelése, ellenőrzése, javítása és ismételt összeszerelése esetére. Ha az emelőszerkezetet bármely okból szét kell szerelnie, a következők betartásával járjon el.

A munkafolyamatokat tiszta környezetben végezze.

SOHA ne szerelje szét az emelőt nagyobb mértékben, mint azt a javítások szükségessé teszik.

A szétszerelés során soha ne alkalmazzon nagy erőt.

SOHA ne használjon magas hőmérsékletet (hevítést) a részek szétszereléséhez, h a az elemeket a továbbiakban is alkalmazni akarja.

Tartsa a munkaterületet tisztán, távolítson el minden idegen anyagot a munkaterület közeléből. Az alkatrészek satuba feszítése esetén mindig használjon bőr vagy réz alátétet az elemek felületvédelméhez.

9.3.Ellenőrzések

Vizsgáljon meg minden szétszerelt alkatrészt, hogy az alkalmas-e a további felhasználásra.

(1) **Ellenőrizzen minden mozgó alkatrészt, hogy azok nincsenen-e elhasználódva, nincs-e rajtuk bemaródás, vagy repedés.**

(2) **Ellenőrizze, hogy a menetes alkatrészeken nem sérültek-e meg a menetek.**

HASZNÁLATI UTASÍTÁS ÉS MEGFELELŐSÉGI NYILATKOZAT

PALACKEMELŐRE

10. ÜZEMEN KÍVÜL HELYEZÉS, SELEJTEZÉS

Az emelőszerkezet hidraulika rendszerében található olaj veszélyes hulladék, ezért akár a hidraulika olaj cseréje esetében, akár a leselejtezéskor, a rendszerből eltávolított olajat veszélyes hulladékként kell kezelni, és azzal az aktuális rendeletek alapján kell eljárni!
Az olaj eltávolítása után az emelőszerkezet fémhulladék feldolgozónak leadható.

A leírásban szereplő szabályokon túl a hazai munkavédelmi előírásokat is be kell tartani, erre vonatkozóan illetve a szerkezetek jegyzőkönyvezett, teherpróbás felülvizsgálatának gyakoriságával kapcsolatban munkavédelmi felügyelőjével egyeztessen.

HIBAJELENSÉGEK, MEGOLDÁSUK

HIBAJELENSÉG	LEHETSÉGES MEGOLDÁS
Az emelő nem működik teljes kapacitással.	A leeresztő szelepet nem zárták le elég szorosan.
Az emelő leereszkedik a teher alatt.	Kevés az olaj az emelőben. Vegye le a záródugót és töltse föl az emelőt tiszta hidraulika olajjal.
Az olaj szivárog a beöntő- nyílás záródugójánál.	Az olajtartály túl van töltve. Vegye ki a záródugót és eressze le a fölösleges olajat.
A pumpa lágy.	Az emelőbe levegő kerülhetett. Nyissa ki a tehermentesítő szelepet, pumpáljon a karral többször.
Az emelőkar felemelkedik vagy lesüllyed a teher alatt.	Zárja vissza a szelepet és működtesse az emelőt. Ismételje meg az eljárást, ha szükséges.
Az emelő nem emel teljes magasságig.	A szelepek nincsenek lezárva, vagy valami más meghibásodás történt. A szelepek kifuvatásához engedje le az emelőhengert és zárja le a tehermentesítő szelepet. Kézzel emleje föl az emelőhengert néhány centiméterre, nyissa ki a tehermentesítő szelepet és ezután kézzel nyomja le az emelőhengert amilyen gyorsan csak bírja.

HASZNÁLATI UTASÍTÁS ÉS MEGFELELŐSÉGI NYILATKOZAT

PALACKEMELŐRE

MINŐSÍTÉS

cikkszám	emelési kapacitás	minimum magasság (mm)	maximális magasság (mm)	nettó súly (kg)
TH90504	maximum 5 tonna	207	402	3.7
TH90604	maximum 6 tonna	207	402	3.7

A fent felsorolt termékek megfelelnek a **2006/42/EC gépi megfelelőségi direktíva EN ISO 12100:2010 és az EN 1494:2000+A1:2008** előírásainak.

TH90504 gyári számok: M005A2026001 – M005A2026060, M005A2025001-M005A2025300

Minősítés azonosítója: M8A 023747 0350 Rev. 01
Minősítést kiállító szervezet: TÜV SÜD Product Service GmbH.

E nyilatkozatot a Makler Kft (2462 Martonvásár, Hunyadi u. 75.), mint a termék importőre, a gyártó által kiadott és megőrzött dokumentumok alapján állítja ki.

A nyilatkozatot a Makler Kft részéről Császár Zoltán (mint a Makler Kft ügyvezetője) állítja ki:

.....

aláírás

MAKLER KFT. 2462 Martonvásár, Hunyadi utca 75. adószám: 10369350-2-07 ISO 9001:2015



HASZNÁLATI UTASÍTÁS ÉS MEGFELELŐSÉGI NYILATKOZAT

PALACKEMELŐRE

EK MEGFELELŐSÉGI NYILATKOZAT

Mi, *CHANGSHU TONGRUN AUTO ACCESSORY CO. LTD.*

CÍM: NEW LONG TENG INDUSTRY AREA, CHANGSHU ECONOMIC DEVELOPMENT ZONE, CHANGSHU JIANGSU CHINA

FELELŐSSÉGÜNK TUDATÁBAN KIJELENTJÜK, HOGY AZ ALÁBBI TERMÉK:

GÉPKOCSI PALACK EMELŐ

Model No. TH90504, TH90604

MEGFELEL A KÖVETKEZŐ ELŐÍRÁSOKNAK: 2006/42/EC GÉPI DIREKTÍVA

MI TÁROLJUK MEGTEKINTÉSRE A KÖVETKEZŐ DOKUMENTUMOKAT:

- KEZELÉSI ÉS KARBANTARTÁSI ÚTMUTATÓ
- TECHNIKATI RAJZOK
- VESZÉLYEK ELEMZÉSE ÉS MEGOLDÁSAI
- TOVÁBBI TECHNIKAI DOKUMENTÁCIÓK

A TERVEZÉS ÉS GYÁRTÁS BIZTOSÍTÁSÁHOZ

MEGJEGYZÉS: EZ A NYILATKOZAT ÉRVÉNYETLENNÉ VÁLIK, HA A MŰSZAKI VAGY MŰKÖDÉSI MÓDOSÍTÁSOK A GYÁRTÓ BELEEGYEZÉSE NÉLKÜL KERÜLNEK BEVEZETÉSRE

(PLACE AND DATE ISSUED)

Augusztus 05th, 2020
NEW LONGTENG INDUSTRY AREA, CHANGSHU
ECONOMIC DEVELOPMENT ZONE,
CHANGSHU JIANGSU CHINA.

(NAME AND SIGNATURE POSITION)

常熟通润汽车零部件股份有限公司
CHANGSHU TONGRUN AUTO ACCESSORY CO.,LTD

GENIUS TOOLS
Kizárólagos importőr Magyarországon és Romániában

HASZNÁLATI UTASÍTÁS ÉS MEGFELELŐSÉGI NYILATKOZAT

PALACKEMELŐRE

EC DECLARATION OF CONFORMITY

WE, *CHANGSHU TONGRUN AUTO ACCESSORY CO. LTD.*

ADDRESS: NEW LONG TENG INDUSTRY AREA, CHANGSHU ECONOMIC DEVELOPMENT ZONE, CHANGSHU JIANGSU CHINA

DECLARE, IN SOLE RESPONSIBILITY, THAT THE FOLLOWING MACHINE:

JACK BOTTLE JACK

Model No. TH90504, TH90604

REFERRED TO IN THIS DECLARATION CONFORMS WITH THE FOLLOWING DIRECTIVE: MACHINERY DIRECTIVE 2006/42/EC

WE WILL KEEP ON FILE FOR REVIEW THE FOLLOWING TECHNICAL DOCUMENTATION:

- OPERATING AND MAINTENANCE INSTRUCTIONS
- TECHNICAL DRAWINGS
- HAZARDS ANALYSIS AND SOLUTIONS
- OTHER TECHNICAL DOCUMENTATION SUCH AS QUALITY MEASURES ASSURANCE FOR DESIGN AND PRODUCTION

NOTE: THIS DECLARATION BECOMES INVALID IF TECHNICAL OR OPERATION MODIFICATIONS ARE INTRODUCED WITHOUT THE MANUFACTURER'S CONSENT.

常熟通润汽车零部件股份有限公司
CHANGSHU TONGRUN AUTO ACCESSORY CO.,LTD

(PLACE AND DATE ISSUED) (NAME AND SIGNATURE POSITION)

August 05th, 2020
NEW LONGTENG INDUSTRY AREA, CHANGSHU
ECONOMIC DEVELOPMENT ZONE,
CHANGSHU JIANGSU CHINA.

